PHILIPS

Lighting



La nueva generación de iluminación de tubo T5 Mains de bajo consumo y asequible

Tubos LED Essential T5 Mains

Essential LEDtube T5 es una solución LED asequible que resulta adecuada para reemplazar las lámparas fluorescentes T5. Gracias a su diseño único, el tubo LED Philips Essential T5 Mains se puede instalar directamente en luminarias que funcionan con conexión de tensión de red. El producto brinda un efecto de iluminación natural para uso en aplicaciones de iluminación general, así como ahorros de energía instantáneos. Es una solución ecológica.

Beneficios

- Hasta un 50 % de ahorro de energía en comparación con los sistemas fluorescentes convencionales
- Instalación sencilla: reemplazo por renovación de lámparas T5 existentes con una mejor calidad de luz
- Costos de mantenimiento más bajos

Características

- Solución de renovación con vida útil prolongada de 25 000 horas
- Calidad de luz excelente con un IRC >80
- Factor de potencia alto >0,9
- Encendido instantáneo, sin centelleo ni zumbido

Aplicaciones

- Oficinas, negocios, educación, comercios
- Instalaciones industriales y depósitos

Tubos LED Essential T5 Mains

Versions



ESSENTIAL LEDtube 8-16W G5 830-865 APR

Plano de dimensiones

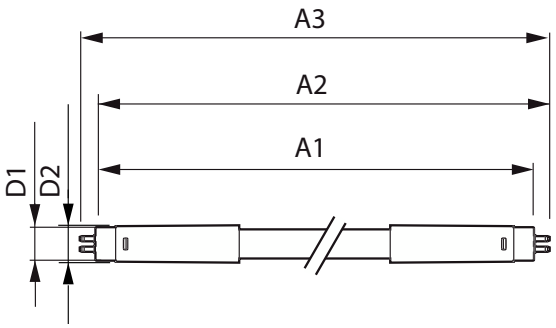

Product	D1	D2	A1	A2	A3
CorePro LEDtube 1200mm 16W830 G5 I MX	15.8 mm	19 mm	1,149 mm	1,156.1 mm	1,163.2 mm
CorePro LEDtube 1200mm 16W840 G5 I MX	15.8 mm	19 mm	1,149 mm	1,156.1 mm	1,163.2 mm
CorePro LEDtube 1200mm 16W865 G5 I MX	15.8 mm	19 mm	1,149 mm	1,156.1 mm	1,163.2 mm
CorePro LEDtube 600mm 8W830 G5 I MX	15.8 mm	19 mm	549 mm	556.1 mm	563.2 mm
CorePro LEDtube 600mm 8W840 G5 I MX	15.8 mm	19 mm	549 mm	556.1 mm	563.2 mm
CorePro LEDtube 600mm 8W865 G5 I MX	15.8 mm	19 mm	549 mm	556.1 mm	563.2 mm

Información general	
Tapa-base	G5
Ciclo del interruptor	50,000
Vida útil nominal	30,000 hora(s)
Información técnica sobre la luz	
Ángulo de haz (nominal)	200 °
Índice de producción de color (IRC)	80
LLMF al final de la vida útil nominal (nominal)	70 %
Operación y aspectos eléctricos	
Frecuencia de entrada	50 a 60 Hz
Frecuencia de línea	50 to 60 Hz
Tiempo de inicio (nominal)	0.5 s
Temperatura	
T° estuche máxima (nominal)	70 °C
Controles y atenuación	
Regulable	No
Mecánica y carcasa	
Forma del foco	T5
Aprobación y aplicación	
Rango de temperatura ambiente	-20 °C a 45 °C

Información técnica sobre la luz

Order Code	Full Product Name	Temperatura de color correlacionada (nominal)	Código de color	Flujo luminoso
929001275212	CorePro LEDtube 1200mm 16W840 G5 I MX	4000 K	840	1,850 lm
929001275312	CorePro LEDtube 1200mm 16W865 G5 I MX	6500 K	865	1,850 lm
929001275412	CorePro LEDtube 600mm 8W840 G5 I MX	4000 K	840	900 lm
929001275512	CorePro LEDtube 600mm 8W865 G5 I MX	6500 K	865	900 lm
929001380612	CorePro LEDtube 600mm 8W830 G5 I MX	3000 K	830	1,000 lm
929001380912	CorePro LEDtube 1200mm 16W830 G5 I MX	3000 K	830	2,000 lm

Operación y aspectos eléctricos

Tubos LED Essential T5 Mains

Order Code	Full Product Name	Consumo de energía
929001275212	CorePro LEDtube 1200mm 16W840 G5 I MX	16 W
929001275312	CorePro LEDtube 1200mm 16W865 G5 I MX	16 W
929001275412	CorePro LEDtube 600mm 8W840 G5 I MX	8 W
929001275512	CorePro LEDtube 600mm 8W865 G5 I MX	8 W
929001380612	CorePro LEDtube 600mm 8W830 G5 I MX	8 W
929001380912	CorePro LEDtube 1200mm 16W830 G5 I MX	16 W

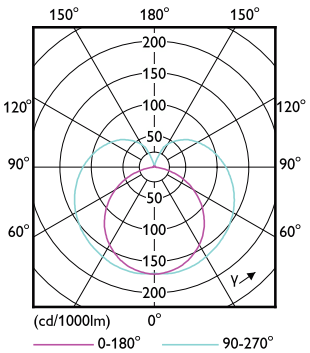

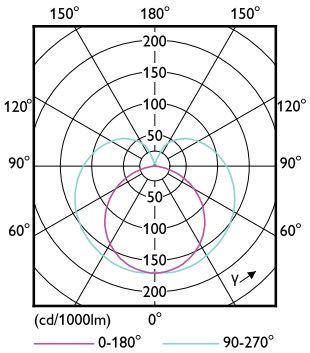

© 2023 Signify Holding Todos los derechos reservados. Signify no hace ninguna representación ni garantía respecto de la precisión o integridad de la información incluida en el presente y no será responsable de ninguna acción que se tome sobre la base de esta. La información presente en este documento no está pensada como una oferta comercial y no forma parte de ningún presupuesto o contrato, a menos que Signify acuerde lo contrario. Todas las marcas comerciales son propiedad de Signify Holding o sus respectivos propietarios.