PHILIPS

BVP152 G4 LED30/CW 30W 110-277V SWB

911401823788



Essential SmartBright Flood WV, 3000 lm, 30 W, 865 luz natural fría, 110°, Clase de seguridad I, Soporte de montaje

El foco LED Essential SmartBright viene con un diseño compacto y robusto. Posee un amplio rango de voltaje de entrada, de 110 a 277 V. Este producto con robusta carcasa de aluminio fundido a presión, revestimiento a prueba de corrosión y diseño antisifón, adecuado para aplicación general al aire libre. Mayor eficacia de hasta 100 lm/W para un mayor ahorro de energía.

Información general

Cantidad de unidades de equipos	1 unidad
Equipo	EB [Electrónico]
Controlador incluido	Sí
Tipo de motor de fuente de luz	LED
Período de garantía	2 años

Información técnica sobre la luz

Flujo luminoso	3,000 lm
Temperatura de color correlacionada (nominal)	6500 K
Eficacia lumínica (promedio) (nominal)	100 lm/W
Índice de producción de color (IRC)	≥80
Cantidad de fuentes de luz	1
Ángulo de haz de la fuente de luz	110 °
Color de la fuente de luz	865 luz natural fría
Tipo óptico	Reflector
Ampliación del haz de luz de la luminaria	110°
Área proyectada efectiva	0.026 m^2

Operación y aspectos eléctricos

Voltaje de entrada	110 a 277 V
Frecuencia de línea	50 or 60 Hz
Corriente de irrupción	2.9 A
Tiempo de irrupción	0.0028 ms
Consumo de energía	30 W
Factor de potencia (fracción)	0.9
Conexión	Cables y guías flotantes
Cable	Cable de 0,3 m con conector de 3 polos
Cantidad de productos en MCB de 16 A Tipo B)	42
Apta para aplicaciones de alternado aleatorio	No aplica
Clase de protección IEC	Clase de seguridad I

Controles y atenuación

Regulable	No
Interfaz de control	-
Nivel de regulación máximo	No aplica

Mecánica y carcasa

Material de la carcasa	Aluminio moldeado a presión
Material del reflector	Policarbonato
Material óptico	Policarbonato
Material de cubierta/lente óptico	Cristal templado
Color de la carcasa	Negro
Dispositivo de montaje	Soporte de montaje
Acabado de cubierta/lente óptico	Transparente
Longitud total	182 mm
Ancho total	143 mm
Altura total	23 mm
Dimensiones (alto x ancho x profundidad)	23 x 143 x 182 mm
Código de protección de ingreso	IP65 [Protección contra el ingreso de polvo, a prueba de chorro de agua]
Código de protección de impacto mec.	IK06 [1 J]
Tipo de cubierta óptica	Cristal templado
Peso neto (pieza)	0.420 kg

Aprobación y aplicación

Prueba de resplandor del cable	Temperatura de 650 °C, duración de 30 s
Marca de inflamabilidad	Para montaje en superficies normalmente inflamables
Marca CE	No
Marca ENEC	-
Riesgo fotobiológico	Photobiological risk group 1 @200mm to EN62778
Especificación de riesgo fotobiológico	0.2 m
Cumple con el reglamento RoHS de la UE	Sí
Temperatura ambiente de rendimiento Tq	25 °C
Rango de temperatura ambiente	-40 a +50 °C

Rendimiento inicial (cumple con normas IEC)

Tolerancia del flujo luminoso	+/-10%
Cromaticidad inicial	(0.312, 0.328) SDCM<6
Tolerancia del consumo de energía	+/-10%

Información del producto

Nombre del producto del pedido	BVP152 G4 LED30/CW 30W 110-277V SWB
Nombre del producto completo	BVP152 G4 LED30/CW 30W 110-277V SWB
Full EOC	872110332802199
Código del pedido	911401823788
N.° de material (12NC)	911401823788
Numerador: cantidad por paquete	1
EAN/UPC: producto/caja	8721103328021
Numerador: paquetes por caja externa	32
EAN/UPC - Caja	8721103328298

Plano de dimensiones

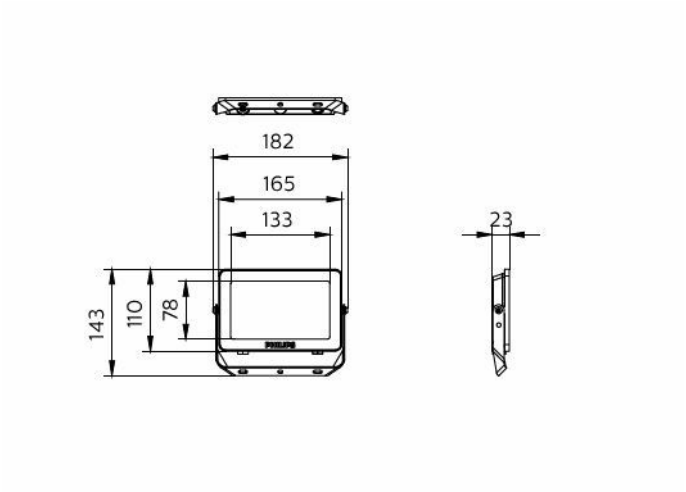

© 2026 Signify Holding. Todos los derechos reservados. La información proporcionada en este documento está sujeta a cambios, sin previo aviso. Signify no ofrece ninguna representación ni garantía en cuanto a la exactitud o integridad de la información incluida en este documento y no será responsable de ninguna acción basada en ella. La información presentada en este documento no pretende ser una oferta comercial y no forma parte de ningún presupuesto o contrato, a menos que Signify acuerde lo contrario. Philips y el emblema del escudo Philips son marcas comerciales registradas de Koninklijke Philips N.V.