LEDVANCE

HAZARDOUS LOCATIONS
LUMINARIAS PARA ÁREAS CLASIFICADAS





HIGHBAY

LEDVANCE®
HIGHBAY HAZARDOUS

LEDVANCE® Hazardous Locations es nuestra línea de luminarias desarrolladas para aplicación en áreas clasificadas como peligrosas, según la NEC/NFPA 70 (Código Eléctrico Nacional), las cuales requieren un alto grado de hermeticidad para evitar la propagación de explosiones en sitio.

Las áreas peligrosas se clasifican dependiendo del tipo y tamaño de sustancias combustibles presentes en el ambiente:

- **Clase I:** Gases o líquidos volátiles. Ej.: gasolina, gas natural, solventes.
- **Clase II:** Polvos combustibles. Ej.: dinamita, granos, harinas.
- **Clase III:** Fibras o partículas volátiles. Ej.: Madera, textiles, papel.

A su vez también se clasifican en función de la cantidad y frecuencia de dichas sustancias:

- **División 1**: Material combustible siempre presente en condiciones normales de operación.
- **División 2:** Material combustible confinado en almacenes o contenedores que pueden llegar a dispersarse por fugas o accidentes.

Clasificación de Áreas

Clase I		Clase II		Clase III	
Div. 1	Div. 2	Div. 1	Div. 2	Div. 1	Div. 2
Líquidos y/o gases inflamables presentes de forma continua durante operaciones normales.	Líquidos o gases inflamables son manipulados, procesados o usados.	Polvo combustible de naturaleza conductiva presente de manera continua en el ambiente.	Polvo combustible suspendido en el aire fuera de condiciones normales de operación, donde la acumulación puede interferir con la disipación de calor de los equipos eléctricos.	Fibras volátiles o materiales que las producen presentes de manera continua en el ambiente.	Fibras combustibles o materiales que las producen almacenadas o manipuladas.

Clasificación principal cubierta

Clasificación secundaria cubierta

Clasificación **NO** cubierta

Certificaciones y Estándares

- UL 844 – Luminarias para áreas Clasificadas
- UL 1598 & 1598A Luminarias para áreas húmedas y marítimas
- Prueba Salina 1000 hrs.
- IP66 & IK08
- NEMA 4X
- En cumplimiento con el Código Eléctrico Nacional (NEC) – NFPFA70

HazLoc LISTED NEMA4X NFPA nec NFPA NATIONAL ELECTRICAL CODE

LEDVANCE®
HIGHBAY HAZARDOUS

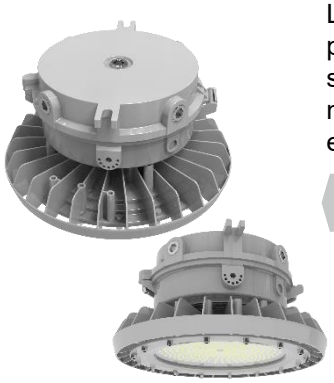

LEDVANCE® Highbay Hazardous es la opción ideal para aplicaciones en áreas peligrosas y marinas. Se puede utilizar en locaciones con presencia de humedad, suciedad, polvo, corrosión y vibración, o en áreas donde se espera viento, agua o nieve. Adicional, cuenta con dos versiones en tapa para distintos tipos de montaje en cumplimiento con la NFPA 70.

Clasificación

	nec	IEC
Gas o Vapor	**Clase I, División 2, Grupos A, B, C, D**	**Zona 1**
Polvos	**Clase II, División 1, Grupos E, F, G**	
	Clase II, División 2, Grupos F, G	**Zona 21, 2 & 22**
Fibras	**Clase III**	



CaracterÍsticas

- Estructura de aluminio libre de cobre con recubrimiento epóxico electroestático, acabado brilloso.
- Difusor de vidrio templado para alta resistencia al calor.
- Disponible con tapa para montaje suspendido/sobre puesto o a poste a 25°.
- Estructura robusta, resistente al polvo, sin necesidad de limpieza ni mantenimiento internos.
- Prueba de salinidad 1000 hrs; gran resistencia a la corrosión y rendimiento de refrigeración.
- Resistencia al impacto mecánico con certificado IK08.
- Disponible 5000K.
- Protocolo de atenuación 0-10V.
- 7 años de garantía.

5000K

7
AÑOS DE GARANTÍA

Aplicaciones

- Plantas de generación eléctrica
- Plataformas petroleras
- Fábricas de papel
- Plantas de tratamiento de aguas residuales
- Plataformas onshore y offshore
- Procesadoras químicas
- Industria metalúrgica
- Minas
- Industria alimentaria y alcohólica

HIGHBAY HAZARDOUS

80 W | 12 000 lm | 5 000 K

ESPECIFICACIONES TÉCNICAS

Potencia	80 W
Flujo Luminoso	12 000 lm
Temperatura de Color	5 000 K
Eficacia	150 lm/W
Tensión Nominal	100 - 277 V~ 277 - 480 V~
Factor de Potencia	>0.90
Índice de Protección	IP66
Protección Contra Impactos Mecánicos	IK08
Ángulo de Apertura	120°
Atenuable	Si (0-10V)
Índice de Reproducción de Color (IRC)	>80
Vida Útil del Módulo LED	100 000 h (L70@25°C)
Distorsión de Armónicas (THD)	<20%
Frecuencia	50/60 Hz
Temperatura de Operación	-40°C ~ 65°C
Temperatura de Operación en base a T-Rating (UL)	-40°C ~ 55°C
Temperatura de Almacenaje	-40°C ~ 80°C
Garantía	7 años
Protección Contra Sobretensiones	10 kV
Material de la Luminaria	Aluminio Libre de Cobre
Material del Difusor	Cristal Templado
Tipo de Rosca para Montaje	NPT ¾" (Cónica)
Prueba Salina	1000 h
T-Rating a Temperatura Ambiente	T4 (55°C)

DISEÑO TÉCNICO

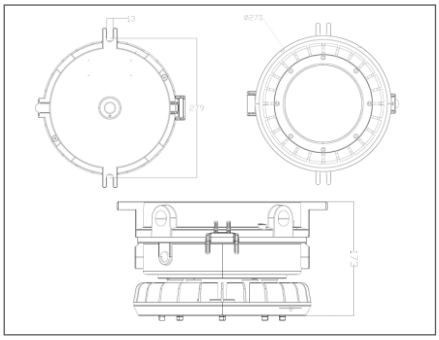

DIAGRAMA FOTOMÉTRICO

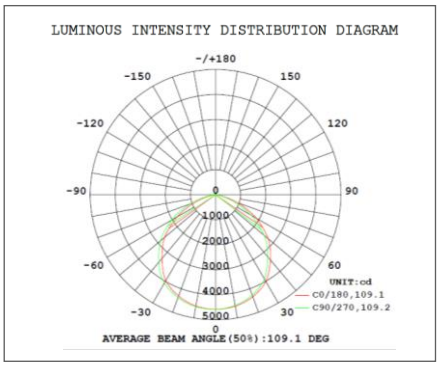

CURVA ILUMINACIÓN - DISTANCIA

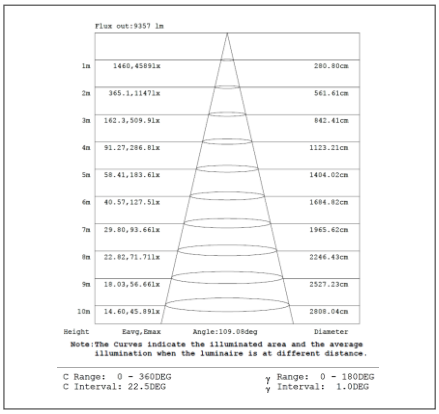

HIGHBAY HAZARDOUS

150 W | 22 500 lm | 5 000 K

LEDVANCE

ESPECIFICACIONES TÉCNICAS

Potencia	150 W
Flujo Luminoso	22 500 lm
Temperatura de Color	5 000 K
Eficacia	150 lm/W
Tensión Nominal	100 - 277 V~ 277 - 480 V~
Factor de Potencia	>0.90
Índice de Protección	IP66
Protección Contra Impactos Mecánicos	IK08
Ángulo de Apertura	120°
Atenuable	Si (0-10V)
Índice de Reproducción de Color (IRC)	>80
Vida Útil del Módulo LED	100 000 h (L70@25°C)
Distorsión de Armónicas (THD)	<20%
Frecuencia	50/60 Hz
Temperatura de Operación	-40°C ~ 65°C
Temperatura de Operación en base a T-Rating (UL)	-40°C ~ 55°C
Temperatura de Almacenaje	-40°C ~ 80°C
Garantía	7 años
Protección Contra Sobretensiones	10 kV
Material de la Luminaria	Aluminio Libre de Cobre
Material del Difusor	Cristal Templado
Tipo de Rosca para Montaje	NPT ¾" (Cónica)
Prueba Salina	1000 h
T-Rating a Temperatura Ambiente	T4 (55°C)

DISEÑO TÉCNICO

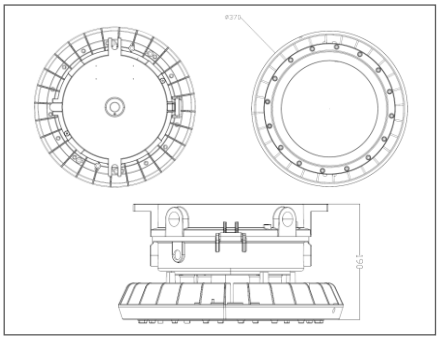

DIAGRAMA FOTOMÉTRICO

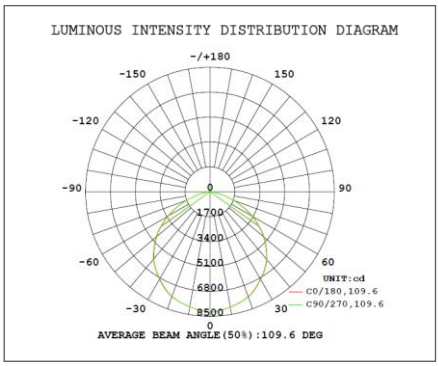

CURVA ILUMINACIÓN - DISTANCIA

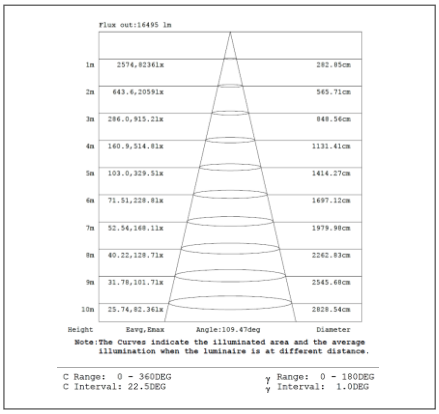

HIGHBAY HAZARDOUS

200 W | 30 000 lm | 5 000 K

ESPECIFICACIONES TÉCNICAS

Potencia	200 W
Flujo Luminoso	30 000 lm
Temperatura de Color	5 000 K
Eficacia	150 lm/W
Tensión Nominal	100 - 277 V~ 277 - 480 V~
Factor de Potencia	>0.90
Índice de Protección	IP66
Protección Contra Impactos Mecánicos	IK08
Ángulo de Apertura	120°
Atenuable	Si (0-10V)
Índice de Reproducción de Color (IRC)	>80
Vida Útil del Módulo LED	100 000 h (L70@25°C)
Distorsión de Armónicas (THD)	<20%
Frecuencia	50/60 Hz
Temperatura de Operación	-40°C ~ 65°C
Temperatura de Operación en base a T-Rating (UL)	-40°C ~ 55°C
Temperatura de Almacenaje	-40°C ~ 80°C
Garantía	7 años
Protección Contra Sobretensiones	10 kV
Material de la Luminaria	Aluminio Libre de Cobre
Material del Difusor	Cristal Templado
Tipo de Rosca para Montaje	NPT ¾" (Cónica)
Prueba Salina	1000 h
T-Rating a Temperatura Ambiente	T4 (55°C)

DISEÑO TÉCNICO

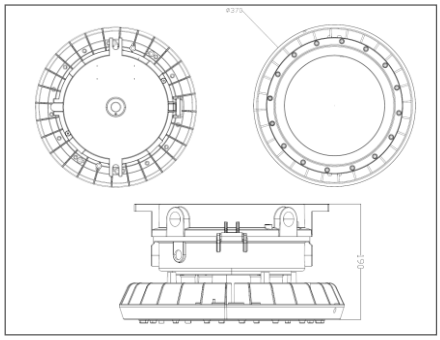

DIAGRAMA FOTOMÉTRICO

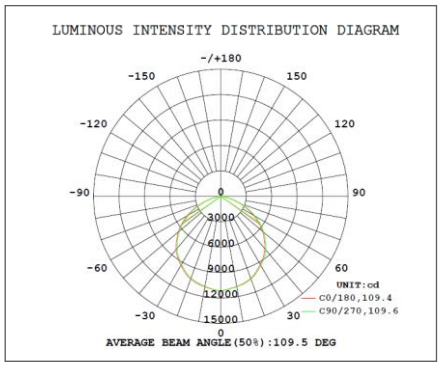

CURVA ILUMINACIÓN - DISTANCIA

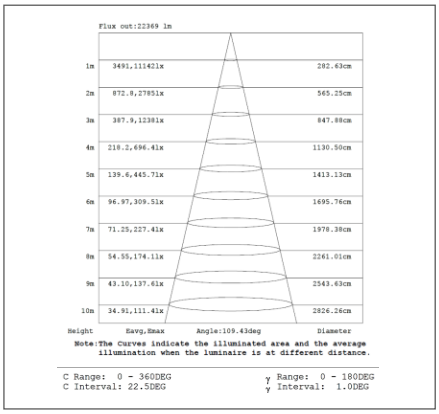

HIGHBAY HAZARDOUS

80 W | 12 000 lm | 5 000 K – montaje a poste a 25°

ESPECIFICACIONES TÉCNICAS

Potencia	80 W
Flujo Luminoso	12 000 lm
Temperatura de Color	5 000 K
Eficacia	150 lm/W
Tensión Nominal	100 - 277 V~ 277 - 480 V~
Factor de Potencia	>0.90
Índice de Protección	IP66
Protección Contra Impactos Mecánicos	IK08
Ángulo de Apertura	120°
Atenuable	Si (0-10V)
Índice de Reproducción de Color (IRC)	>80
Vida Útil del Módulo LED	100 000 h (L70@25°C)
Distorsión de Armónicas (THD)	<20%
Frecuencia	50/60 Hz
Temperatura de Operación	-40°C ~ 65°C
Temperatura de Operación en base a T-Rating (UL)	-40°C ~ 55°C
Temperatura de Almacenaje	-40°C ~ 80°C
Garantía	7 años
Protección Contra Sobretensiones	10 kV
Material de la Luminaria	Aluminio Libre de Cobre
Material del Difusor	Cristal Templado
Tipo de Rosca para Montaje Suspendido	NPT ¾” (Cónica)
Tipo de Rosca para Montaje a Poste 25°	NPT 1 ½” (Cónica)
Prueba Salina	1000 h
T-Rating a Temperatura Ambiente	T4 (55°C)

DISEÑO TÉCNICO

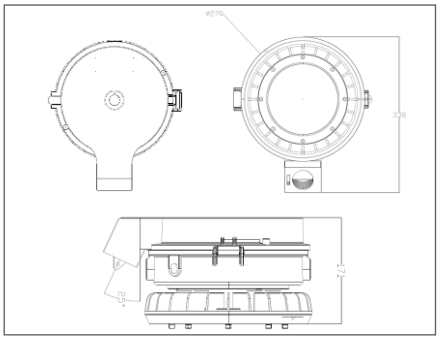

DIAGRAMA FOTOMÉTRICO

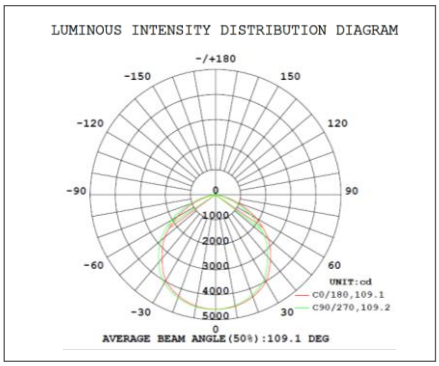

CURVA ILUMINACIÓN - DISTANCIA

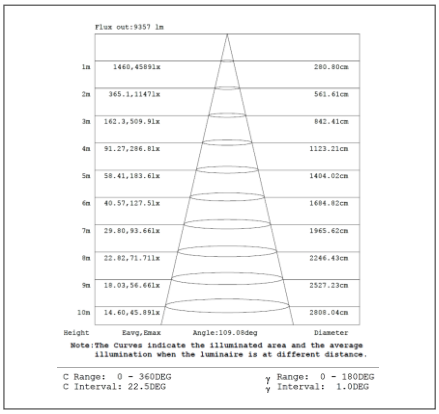

HIGHBAY HAZARDOUS

150 W | 22 500 lm | 5 000 K – montaje a poste a 25°

ESPECIFICACIONES TÉCNICAS

Potencia	150 W
Flujo Luminoso	22 500 lm
Temperatura de Color	5 000 K
Eficacia	150 lm/W
Tensión Nominal	100 - 277 V~ 277 - 480 V~
Factor de Potencia	>0.90
Índice de Protección	IP66
Protección Contra Impactos Mecánicos	IK08
Ángulo de Apertura	120°
Atenuable	Si (0-10V)
Índice de Reproducción de Color (IRC)	>80
Vida Útil del Módulo LED	100 000 h (L70@25°C)
Distorsión de Armónicas (THD)	<20%
Frecuencia	50/60 Hz
Temperatura de Operación	-40°C ~ 65°C
Temperatura de Operación en base a T-Rating (UL)	-40°C ~ 55°C
Temperatura de Almacenaje	-40°C ~ 80°C
Garantía	7 años
Protección Contra Sobretensiones	10 kV
Material de la Luminaria	Aluminio Libre de Cobre
Material del Difusor	Cristal Templado
Tipo de Rosca para Montaje Suspendido	NPT ¾" (Cónica)
Tipo de Rosca para Montaje a Poste 25°	NPT 1 ½" (Cónica)
Prueba Salina	1000 h
T-Rating a Temperatura Ambiente	T4 (55°C)

DISEÑO TÉCNICO

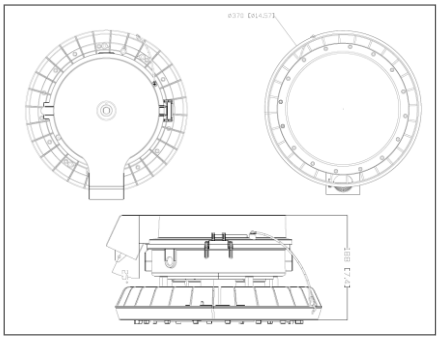

DIAGRAMA FOTOMÉTRICO

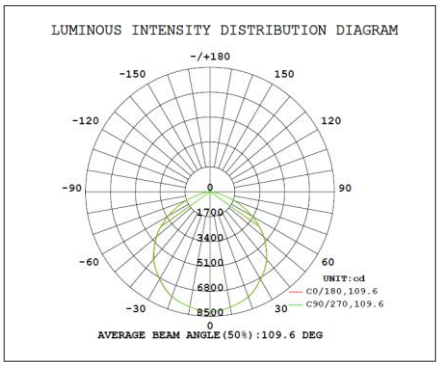

CURVA ILUMINACIÓN - DISTANCIA

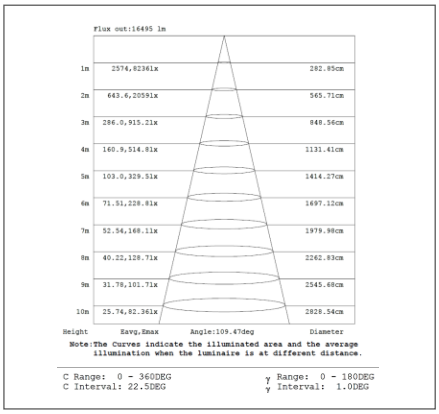

HIGHBAY HAZARDOUS

200 W | 30 000 lm | 5 000 K – montaje a poste a 25°

ESPECIFICACIONES TÉCNICAS

Potencia	200 W
Flujo Luminoso	30 000 lm
Temperatura de Color	5 000 K
Eficacia	150 lm/W
Tensión Nominal	100 - 277 V~ 277 - 480 V~
Factor de Potencia	>0.90
Índice de Protección	IP66
Protección Contra Impactos Mecánicos	IK08
Ángulo de Apertura	120°
Atenuable	Si (0-10V)
Índice de Reproducción de Color (IRC)	>80
Vida Útil del Módulo LED	100 000 h (L70@25°C)
Distorsión de Armónicas (THD)	<20%
Frecuencia	50/60 Hz
Temperatura de Operación	-40°C ~ 65°C
Temperatura de Operación en base a T-Rating (UL)	-40°C ~ 55°C
Temperatura de Almacenaje	-40°C ~ 80°C
Garantía	7 años
Protección Contra Sobretensiones	10 kV
Material de la Luminaria	Aluminio Libre de Cobre
Material del Difusor	Cristal Templado
Tipo de Rosca para Montaje Suspendido	NPT ¾" (Cónica)
Tipo de Rosca para Montaje a Poste 25°	NPT 1 ½" (Cónica)
Prueba Salina	1000 h
T-Rating a Temperatura Ambiente	T4 (55°C)

DISEÑO TÉCNICO

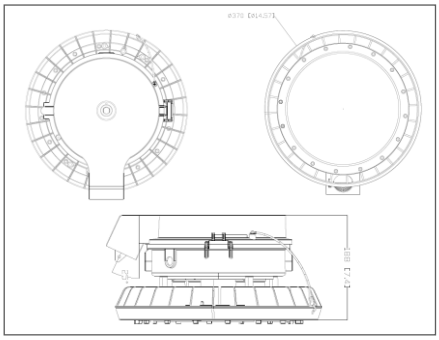

DIAGRAMA FOTOMÉTRICO

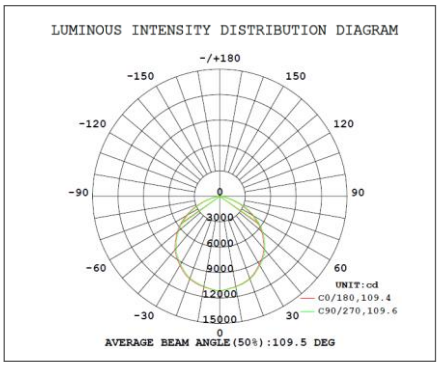

CURVA ILUMINACIÓN - DISTANCIA

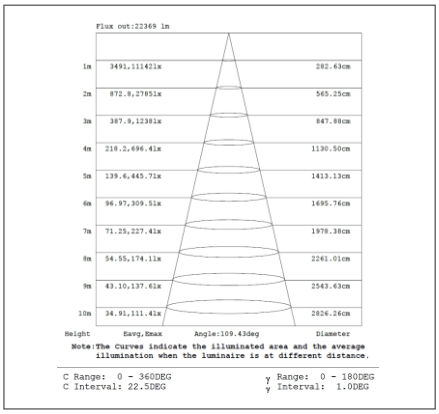

HIGHBAY HAZARDOUS
TIPOS DE MONTAJE

SOBREPUESTO EN TECHO

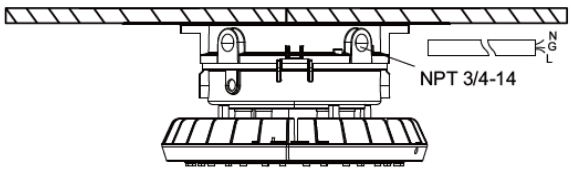

SUSPENDIDO

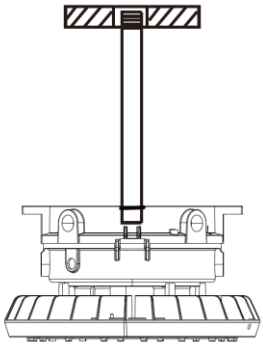

CON BRACKET

SE VENDE POR SEPARADO

Modelos:
LEDVANCE HIGHBAY HAZARDOUS

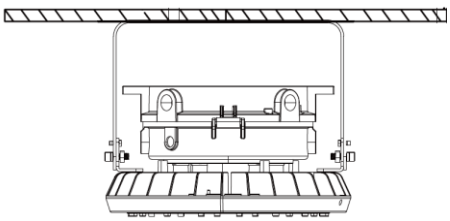



Material	Aluminio Libre de Cobre
Dimensiones	336x3x214.9 mm
Potencia	80 W



Material	Aluminio Libre de Cobre
Dimensiones	346x4x224 mm
Potencia	150 W / 200 W

A POSTE 25°

Modelos:
LEDVANCE HIGHBAY HAZARDOUS S25°

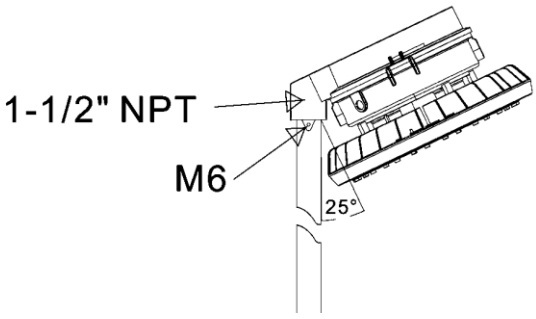

DATOS LOGÍSTICOS

Clave	Descripción	Pieza Caja	Peso (g)	EAN 10	Dimensiones EAN10 (mm)	Peso EAN 10 (g)	EAN 40	Dimensiones EAN40 (mm)	Peso EAN 40 (g)
91099	LEDVANCE HIGHBAY HZ 80W/850 100-277V	1	13240	N/A	N/A	N/A	4099854294488	455x455x285	17650
91100	LEDVANCE HIGHBAY HZ 150W/850 100-277V	1	19400	N/A	N/A	N/A	4099854294495	455x455x305	23810
91101	LEDVANCE HIGHBAY HZ 200W/850 100-277V	1	19400	N/A	N/A	N/A	4099854294501	455x455x305	23810
91102	LEDVANCE HIGHBAY HZ 80W/850 277-480V	1	13240	N/A	N/A	N/A	4099854294518	455x455x285	17650
91103	LEDVANCE HIGHBAY HZ 150W/850 277-480V	1	19400	N/A	N/A	N/A	4099854294525	455x455x305	23810
91104	LEDVANCE HIGHBAY HZ 200W/850 277-480V	1	19400	N/A	N/A	N/A	4099854294532	455x455x305	23810
91155	LEDVANCE HIGHBAY HZ 80W/850 100-277V S25°	1	6076	N/A	N/A	N/A	4099854294549	455x455x285	8076
91156	LEDVANCE HIGHBAY HZ 150W/850 100-277V S25°	1	8999	N/A	N/A	N/A	4099854294556	455x455x305	11000
91157	LEDVANCE HIGHBAY HZ 200W/850 100-277V S25°	1	8999	N/A	N/A	N/A	4099854294563	455x455x305	11000
91158	LEDVANCE HIGHBAY HZ 80W/850 277-480V S25°	1	6076	N/A	N/A	N/A	4099854294570	455x455x285	8076
91159	LEDVANCE HIGHBAY HZ 150W/850 277-480V S25°	1	8999	N/A	N/A	N/A	4099854294587	455x455x305	11000
91160	LEDVANCE HIGHBAY HZ 200W/850 277-480V S25°	1	8999	N/A	N/A	N/A	4099854294594	455x455x305	11000
91161	LEDVANCE HIGHBAY HZ BRACKET 80W	10	590	4099854316944	427x254x70	931	4099854316951	538x458x392	11000
91162	LEDVANCE HIGHBAY HZ BRACKET 150-200W	10	864	4099854316920	427x286x70	1270	4099854316937	598x457x396	15000

EAN1O: CAJA INDIVIDUAL EAN40: CAJA MASTER (CAJA DE EMBALAJE)

