EMERGENCY LIGHT TWIN

2 W | 200 lm | 6 500 K

Luminaria LED de emergencia de uso interior para sobreponer en muro.

- Cabezales dirigibles
- Interruptor de prueba
- Fácil Instalación
- Batería NO Reemplazable



APLICACIONES

- Establecimientos
- Oficinas
- Pasillos
- Almacenes
- Escaleras

IP20

AUTONOMÍA 90 Minutos

100-277 V~

NOM

EMERGENCY LIGHT TWIN

2 W | 200 lm | 6 500 K

LEDVANCE

ESPECIFICACIONES TÉCNICAS

Potencia	2 W
Flujo Luminoso	200 lm
Temperatura de Color	6 500 K
Eficacia	100 lm/W
Tensión Nominal	100-277 V~
Factor de Potencia	>0.4
Índice de Protección	IP20
Ángulo de Apertura	30°
Atenuable	No
Índice de Reproducción de Color (IRC)	>70
Protección Contra Impactos Mecánicos	NA
Vida Útil	30 000 h (L70)
Frecuencia	50/60 Hz
Temperatura de Operación	-0°C ~ 40°C
Temperatura de Almacenaje	-10°C ~ 80°C
Garantía	1 año
Material de la Luminaria	ABS+PS
Material del Difusor	Termoplástico
Tipo de Batería	Ni-Cd (Níquel-Cadmio)
Capacidad de Bateria	3.6 VDC 1000mAh
Tiempo de Carga	24 h
Tiempo de Autonomía	90 minutos
Ciclos de Encendido	10 000 ciclos

DISEÑO TÉCNICO (mm)

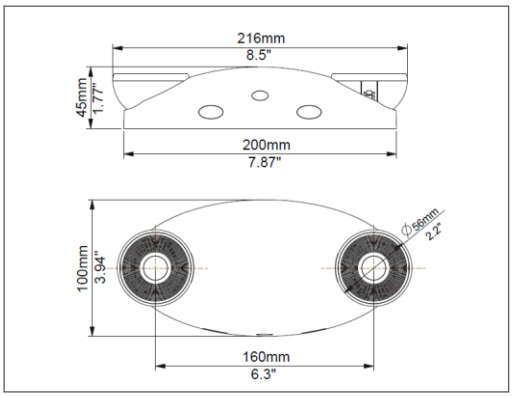

DIAGRAMA FOTOMÉTRICO

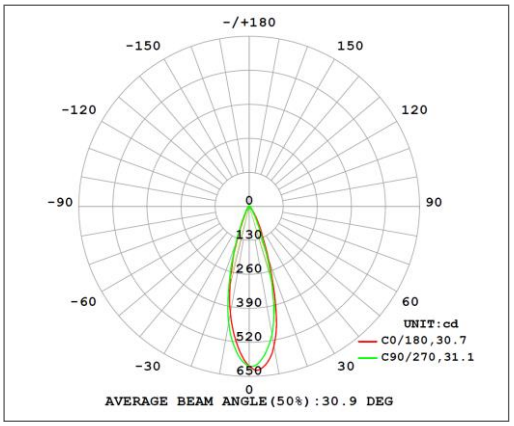

DIAGRAMA ILUMINACIÓN - DISTANCIA

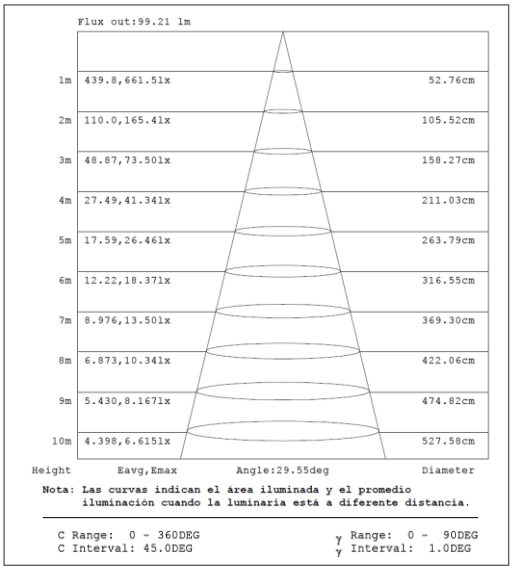

EMERGENCY LIGHT TWIN

DATOS LOGÍSTICOS

Clave	Descripción	Pieza Caja	Peso (g)	EAN 10	Dimensiones EAN10 (mm)	Peso EAN 10 (g)	EAN 40	Dimensiones EAN40 (mm)	Peso EAN 40 (g)
91904	LEDVANCE EMERGENCY LIGHT TWIN 2W	8	290	4099854482328	225x110x50	355	4099854482335	530x275x210	2490

